Взрыв-схема станка гибки арматуры СГА-1

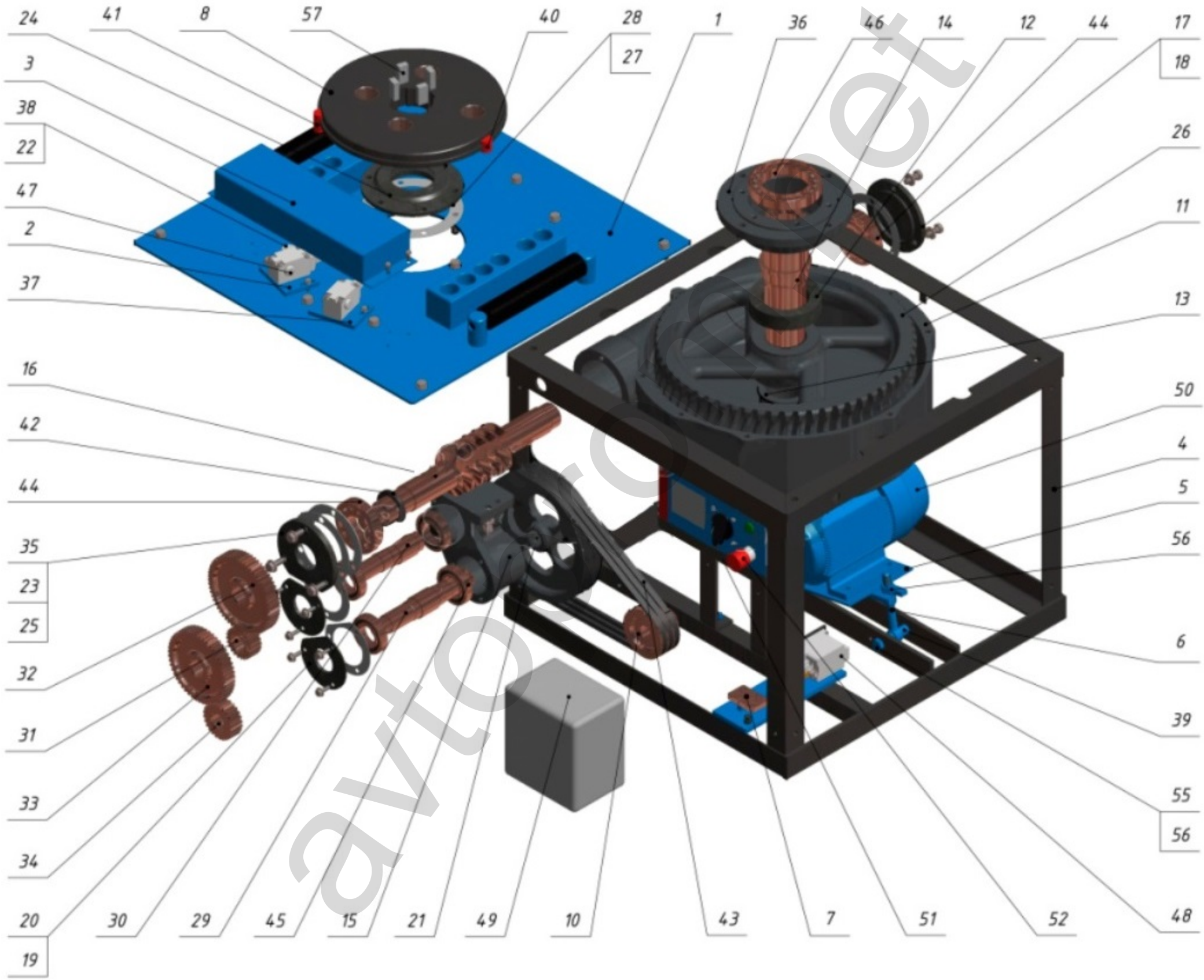

Поз.	Обозначение	Наименование	Кол.
1	СГА-1.03.010 СБ	Плита сборочный тертеж	1
2	СГА-1.03.020 СБ	Плита	1
3	СГА-1.03.030 СБ	Кожух	1
4	СГА-1.04.010 СБ	Каркас	1
5	СГА-1.04.020 СБ	Каретка	1
6	СГА-1.04.030 СБ	Болт откидной	1
7	СГА-1.05.020 СБ	Педаль в сборе	1
8	СГА-1.06.000 СБ	Диск	1
10	СГА-1.00.003	Шкив мотора	1
11	СГА-1.02.001	Корпус редуктора	1
12	СГА-1.02.002	Втулка	1
13	СГА-1.02.003	Втулка	1
14	СГА-1.02.004А	Вал вертикальный	1
15	СГА-1.02.007	Кронштейн	1
16	СГА-1.02.011	Червяк	1
17	СГА-1.02.014	Крышка	1
18	СГА-1.02.015	Прокладка	1
19	СГА-1.02.017	Прокладка	2
20	СГА-1.02.018	Крышка	2
21	СГА-1.02.022	Шкив редуктора	1
22	СГА-1.02.024	Прокладка	2
23	СГА-1.02.025	Прокладка	1
24	СГА-1.02.026	Отбойник	1
25	СГА-1.02.032	Прокладка	1
26	СГА-1.02.023	Колесо червячное	1
27	СГА-1.02.027	Прокладка	1
28	СГА-1.02.028	Крышка	1
29	СГА-50.02.007	Вал	1
30	СГА-50.02.008	Валик	1
31	СГА-50.02.011	Шестерня	1
32	СГА-50.02.012	Шестерня	1

Поз.	Обозначение	Наименование	Кол.
33	СГА-50.02.013	Шестерня	1
34	СГА-50.02.014	Шестерня	1
35	СГА-50.02.016	Крышка	1
36	СГА-1.03.002	Корпус подшипника	1
37	СГА-1.03.003	Планка	1
38	СГА-1.03.005	Пробка	1
39	СГА-1.04.025	Втулка	2
40	СГА-1.06.003	Кулачок	1
41	СГА-1.06.004	Кулачок	1
42	Манжета 1.1-48х70-1 ГОСТ 8752-79		1
43	Клиновой ремень		3
44	Подшипник 7310А		2
45	Подшипник 180208 ГОСТ 8882-92		4
46	Подшипник 118 ГОСТ 8338-75		1
47	Выключатель конечный ВП15Е21R22154У2		2
48	Выключатель путевой ВП16/ТЕ-23Б-231-65-3р		1
49	Пускатель магнитный ПМ12-02564 1УЗВ с катушкой 380В		1
50	Эл.двигатель 4А100S4У3		1
51	Переключатель кулачковый ПК 16-21И.2037У3		1
52	Красная кнопка		1
		Стандартные изделия	
55		Болт М16-6qх100.36 ГОСТ 7796-70	1
56		Гайка М16	3
57		Шпонка 2-20х12х40 ГОСТ 23360-78	4

avtoprom.net

Производим ремонт станков гибки арматуры СГА-1, СГА-50, GW-40, GW-50

+7 (812) 322-53-53, 322-63-63

avtoprom.net
поставки строительного оборудования и материалов