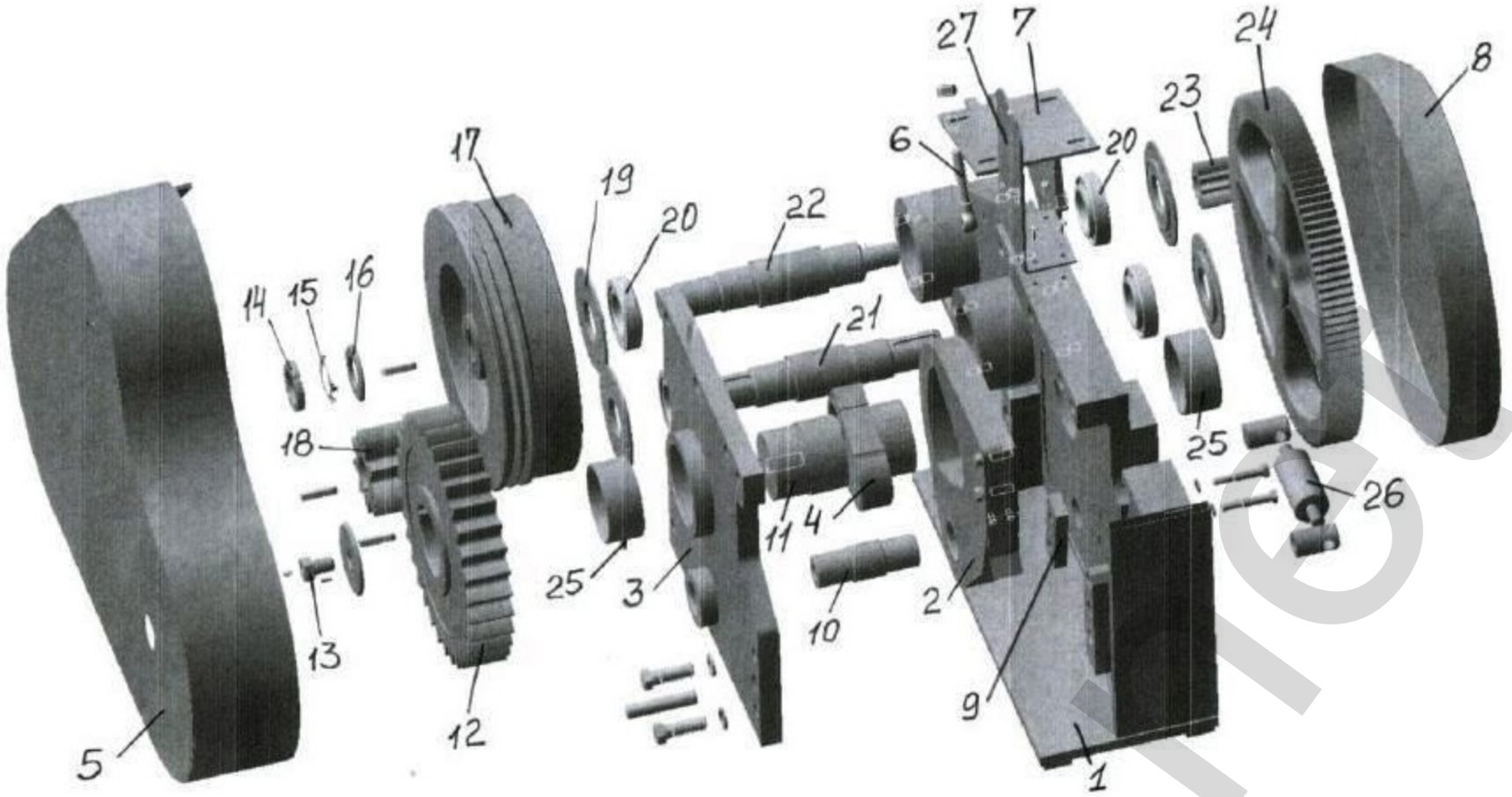

Станок для резки арматурной стали СМЖ-172А

1. СМЖ-172А.01.010 – Станина
2. СМЖ-172А.05.000 – Кулиса в сборе
3. СМЖ-172А.01.030 – Крышка
4. СМЖ-172А.03.000 – Вкладыш в сборе
5. СМЖ-172А.07.000 – Кожух
6. СМЖ-172А.09.000 – Болт откидной
7. СМЖ-172А.06.000 – Плита мотора
8. СМЖ-172А.08.000 – Кожух
9. СМЖ-172А.00.024 – Нож
10. СМЖ-172А.00.003 – Палец
11. СМЖ-172А.00.031 – Вал эксцентриковый
12. СМЖ-172А.00.032 – Шестерня:
    до ноября 2012 года - m=10, z=33
    с ноября 2012 года - m=8, z=41:
13. СМЖ-172А.00.006 – Корпус масленки
14. СМЖ-172А.00.009 – Гайка
15. Шайба 45.01.05. ГОСТ 11872-73
16. СМЖ-172А.00.027 – Шайба
17. СМЖ-172А.00.018 – Маховик
18. СМЖ-172А.00.021 – Шестерня:
    до ноября 2012 года - m=10, z=9
    с ноября 2012 года - m=8, z=12
19. СМЖ-172А.00.017 – Крышка (4шт.)
20. Подшипник 7511А ГОСТ 27365-87 (4шт.)
21. СМЖ-172А.00.028 – Вал
22. СМЖ-172А.00.016 – Вал приводной
23. СМЖ-172А.00.019 – Шестерня:
    до 2007 года – прямозубая, m=5,5, z=10
    с 2007 года – косозубая, m=4, z=13
24. СМЖ-172А.00.029 - Шестерня перебора:
    до 2007года – прямозубая, m=5,5, z=87
    с 2007 года – косозубая, m=4, z=114
25. СМЖ-172А.01.001- Втулка (капролон) (2шт.)
26. СМЖ-172А.02.000 – Упор (Рольганг)
27. СМЖ-172А.00.034 – Стойка

avtoprom.net

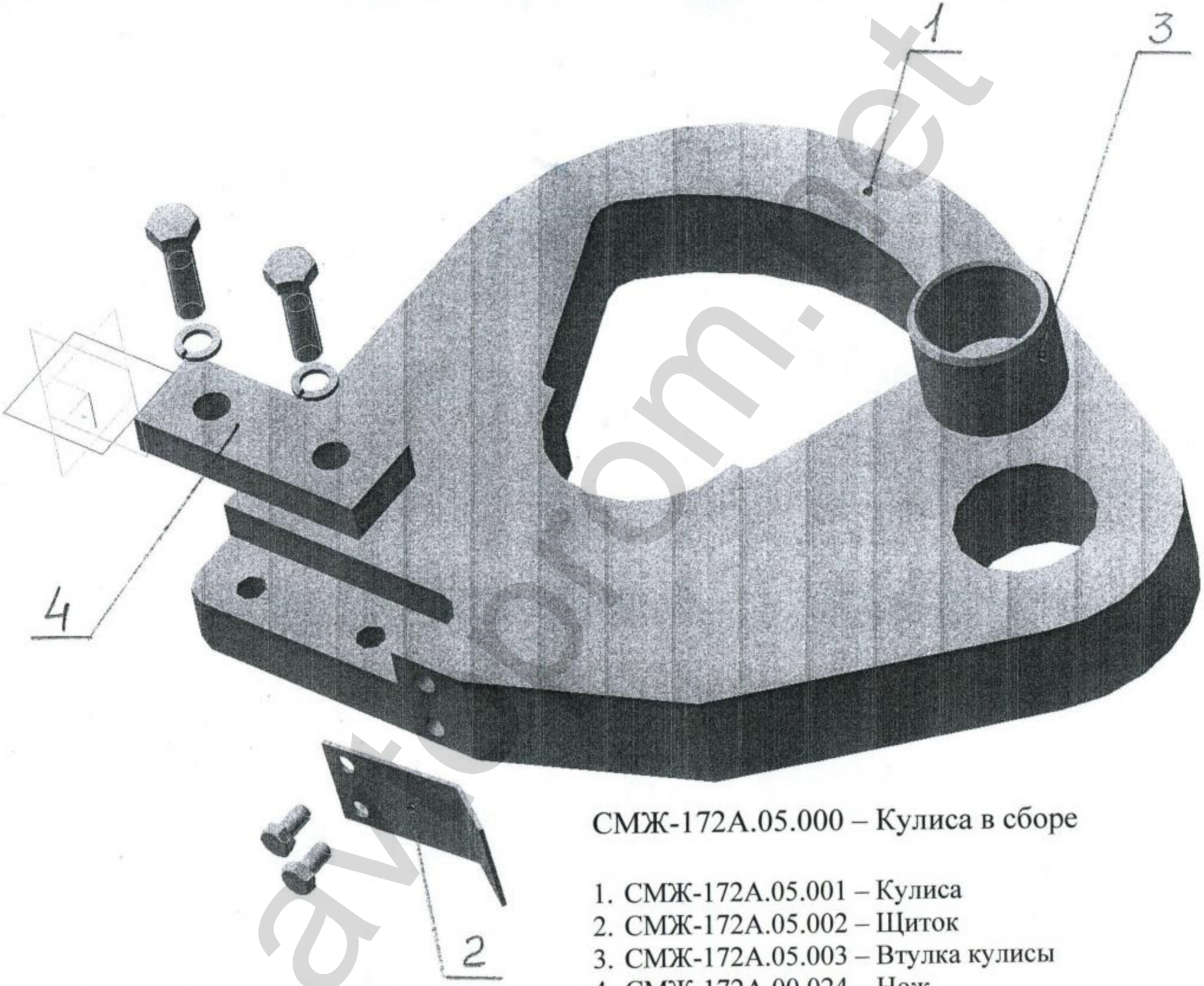

СМЖ-172А.05.000 – Кулиса в сборе

1. СМЖ-172А.05.001 – Кулиса
2. СМЖ-172А.05.002 – Щиток
3. СМЖ-172А.05.003 – Втулка кулисы
4. СМЖ-172А.00.024 – Нож

avtosom.net

СМЖ-172А.03.000 – Вкладыш в сборе

1. СМЖ-172А.03.001 – Вкладыш
2. СМЖ-172А.03.002 – Вкладыш
3. СМЖ-172А.03.003 – Полувтулка
4. СМЖ-172А.03.004 – Накладка

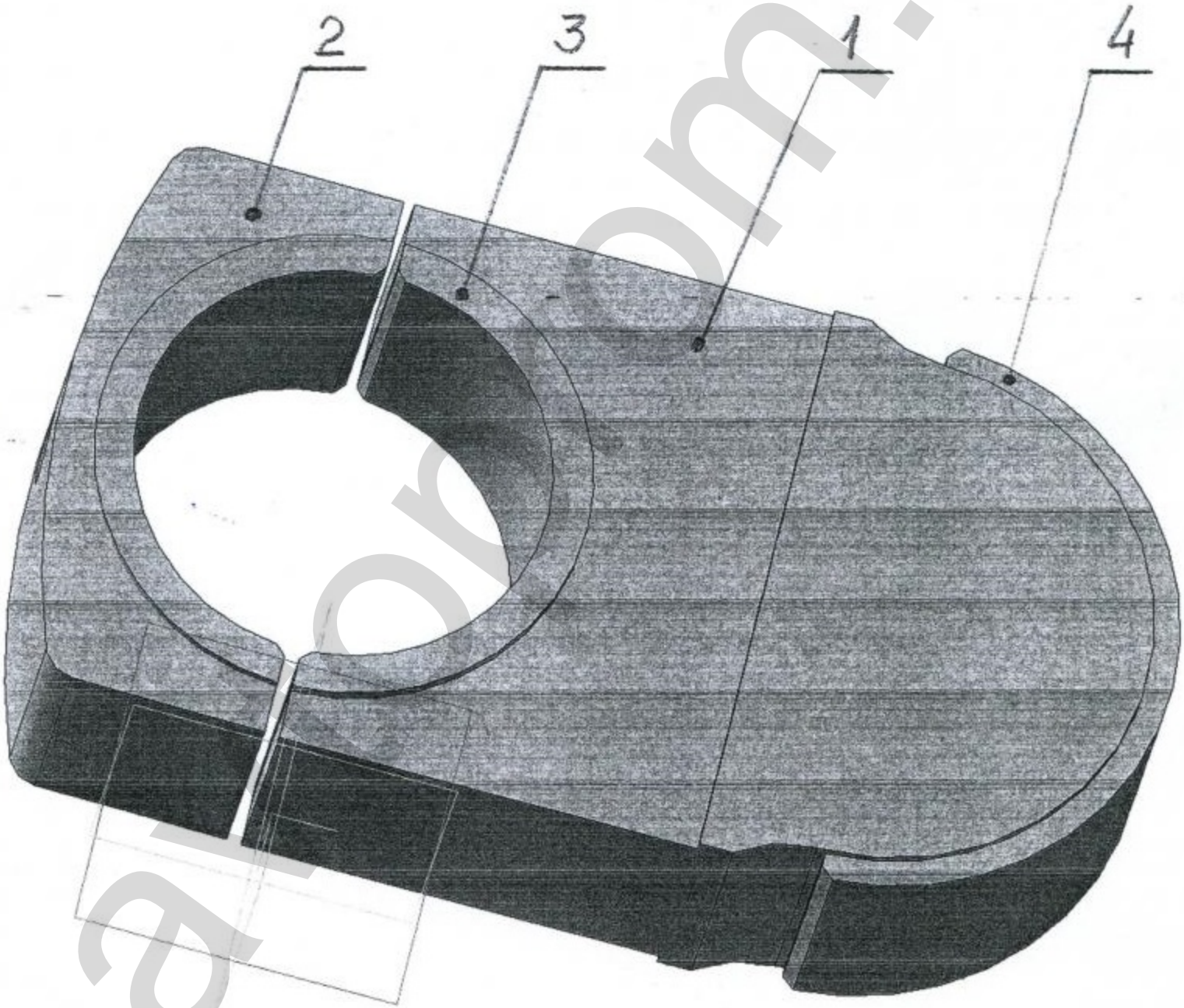

avtorm.net