Взрыв-схема станок правильно отрезной ССМ-12В

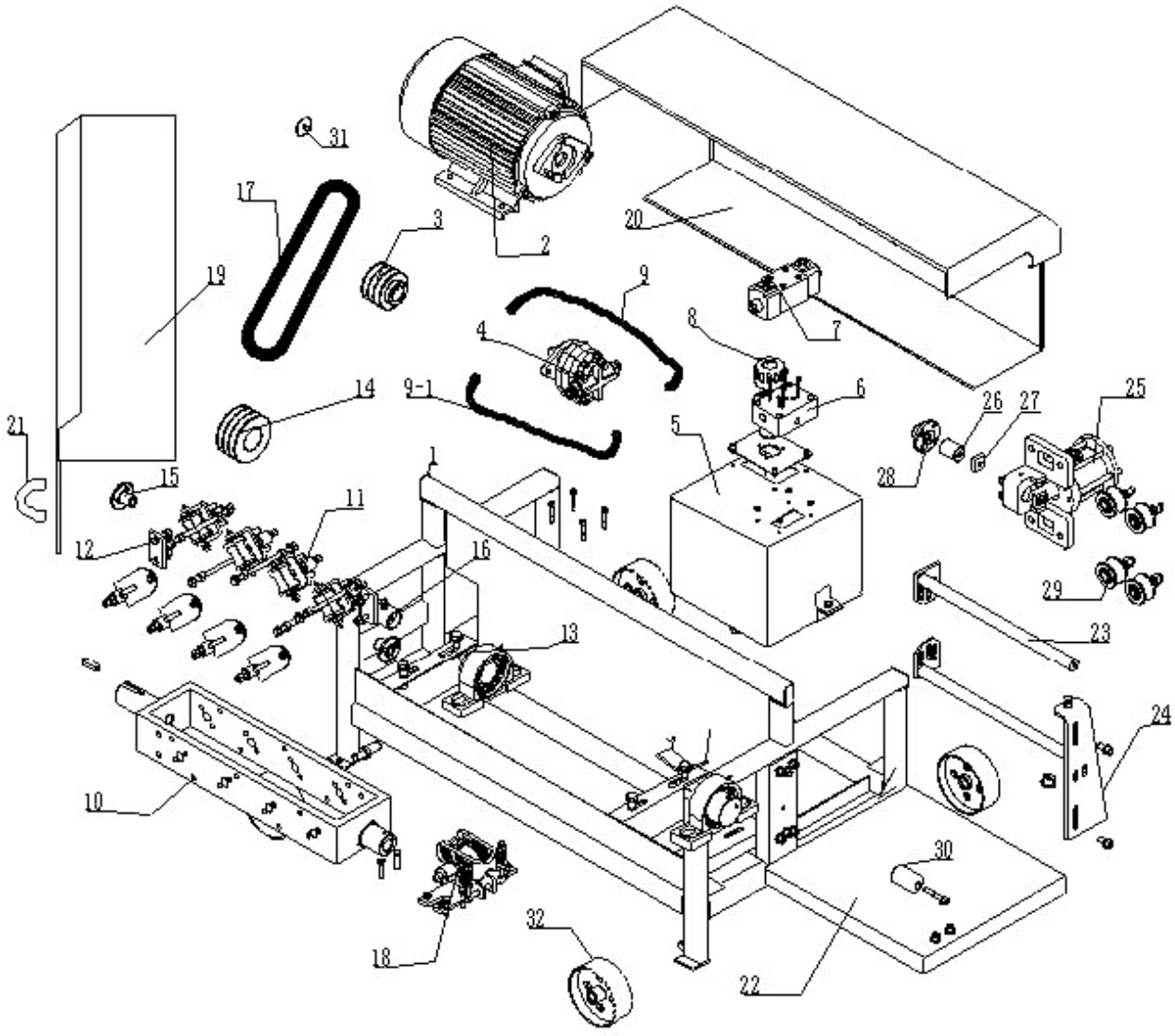

№	наименование	№	наименование
1	Полка	17	Клиновой ремень B-965LI 3шт.
2	Электродвигатель 7.5 kW	18	Узел счетчика длины
3	Шкив	19	Дверь левая
4	Масляный насос	20	Дверь правая
5	Бак гидравлический	21	Ручка двери
6	Блок клапана регулировки давления	22	Передняя панель
7	Гидрораспределительный клапан	23	Штанга
8	Крышка маслоналивной горловины	24	Кронштейн штанги
9	Трубопровод высокого давления	25	Гидравлический цилиндр
10	Выпрямляющая рамка	26	Нож стационарный
11	Направляющий ролик в сборе	27	Нож подвижный
12	Балансир	28	Упорный фланец ножа
13	P212Подшипник	29	Ролик прямой
14	Шкив выпрямляющей рамки	30	Амортизационный блок
15	Направляющая втулка	31	Стопорный винт
16	Направляющий узел	32	Колесо

Ремонт правильно-отрезных станков ССМ-12М
+7 (812) 322-53-53
avtopromar@mail.ru

Деталировка

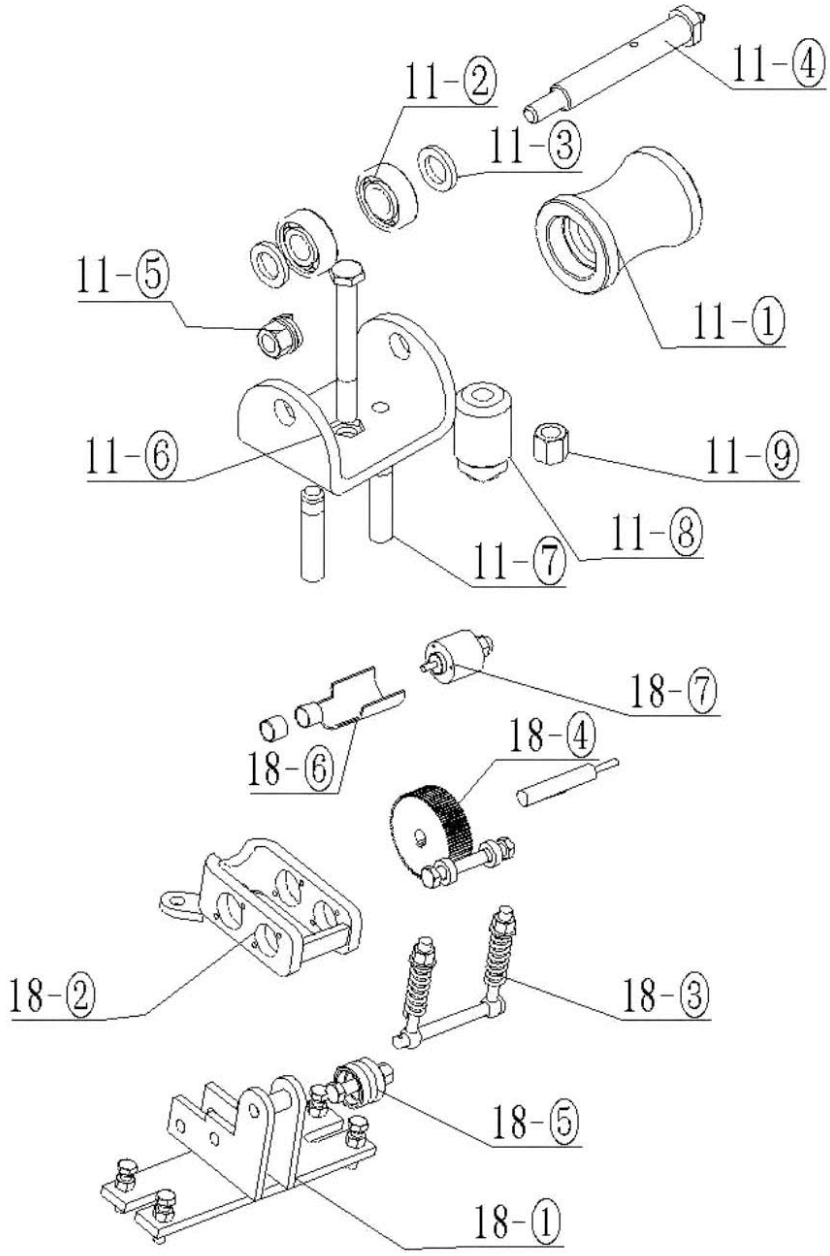

№	наименование	№	наименование
11-1	Ролик	**18-1**	Основание
11-2	6201 Подшипник	**18-2**	Кронштейн
11-3	Шайба	**18-3**	Пружина
11-4	Ось	**18-4**	Ролик счетчика
11-5	Гайка	**18-5**	Направляющий ролик нижний
11-6	Кронштейн ролика	**18-6**	Держатель счетчика длины
11-7	Направляющий палец	**18-7**	Счетчик длины (энкодер)
11-8	Регулировочный винт		
11-9	Стопорная гайка		