Взрыв-схема станка гибки арматуры Г-40 VPK

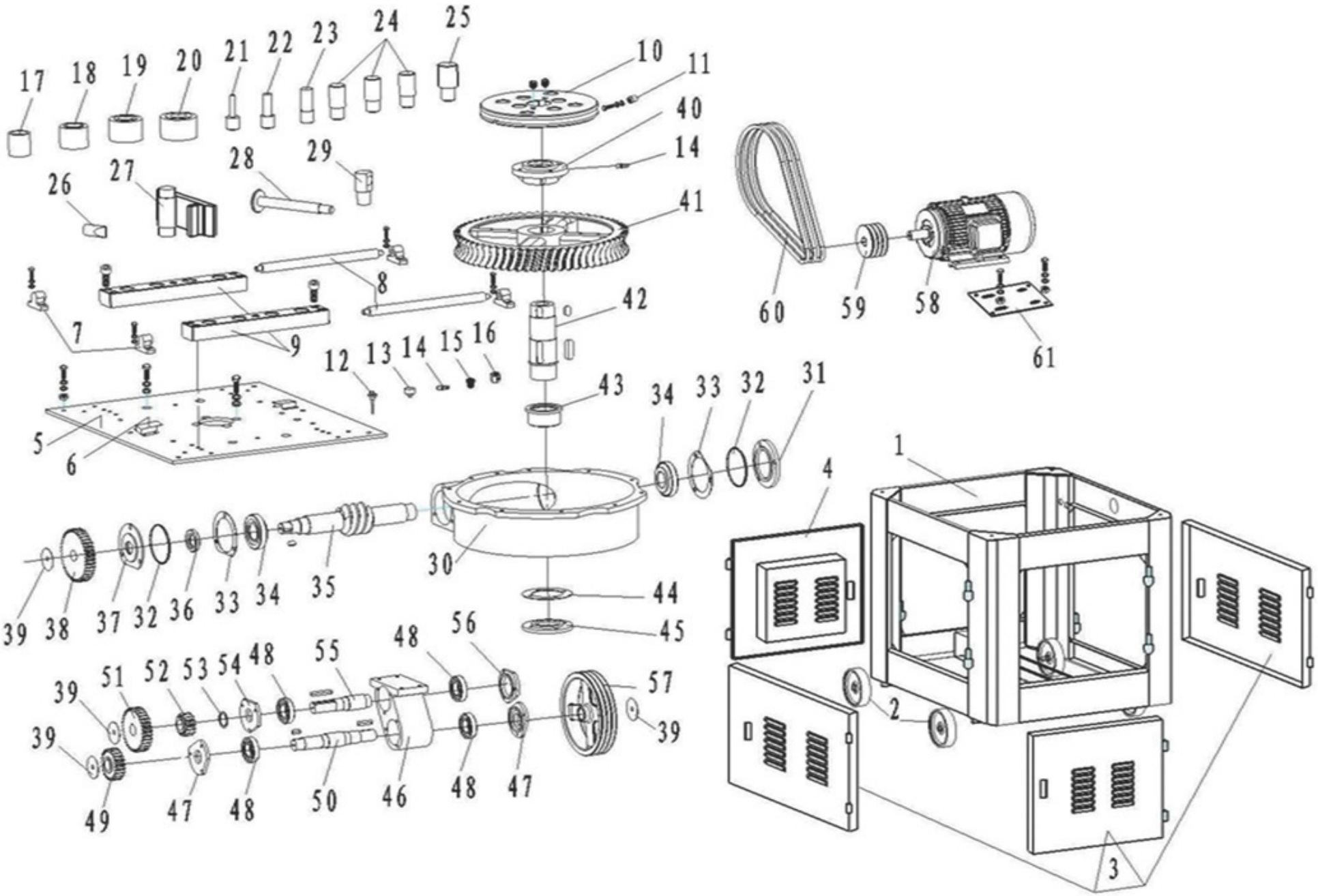

1	Основание станка Г-40
2	Колесо станка Г-40
3	Боковая стенка основания станка Г-40
4	Дверца-электрошкаф основания станка Г-40
5	Рабочий стол станка Г-40
6	Кожух концевого выключателя Г-40
7	Кронштейн крепления валика подачи арматуры Г-40
8	Валик подачи арматуры Г-40
9	Упорная рейка Г-40 (винт M16L45)
10	Поворотный диск рабочего стола Г-40
11	Кулачок управления концевыми выключателями Г-40
12	Щуп-пробка Г-40
13-15	Лубрикатор №2 Г-40
16	Глазок уровня масла Г-40
17-25	Гибочные приспособления Г-40
26,28,29	Винт упора (в сборе) Г-40
27	Упор Г-40
30	Корпус червячной пары Г-40
31	Крышка червячного вала Г-40
32,33	Прокладка крышки червячного вала Г-40
34	Подшипник червячного вала №7310 Г-40
35	Червячный вал Г-40
36	Сальник червячного вала 40x65x12 Г-40
37	Крышка-сальник червячного вала Г-40
38,49,51,52	Шестерни редуктора (комплект) Г-40
39	Шайба шестерни редуктора Г-40
40	Фланец вала червячной шестерни Г-40
41	Шестерня червячного вала Г-40
42	Центральный вал Г-40
43	Втулка центрального вала Г-40
44	Прокладка крышки корпуса червячной пары Г-40
45	Крышка корпуса червячной пары Г-40
46	Корпус редуктора Г-40
47	Крышка-сальник первичного вала редуктора Г-40
48	Подшипник №6208 Г-40
50	Первичный вал редуктора Г-40
53	Проставочная шайба вторичного вала редуктора Г-40
54	Крышка-сальник вторичного вала редуктора Г-40
55	Вторичный вал редуктора Г-40
56	Крышка вторичного вала редуктора Г-40
57	Шкив редуктора Г-40
58	Электродвигатель 3 кВт - 1500 об/минуту Г-40
59	Шкив электродвигателя Ø 28 Г-40
60	Приводные ремни А-1250 Г-40
60	Приводные ремни А-1320 Г-40
61	Площадка электродвигателя Г-40

Производим ремонт станков гибки арматуры VPK
+7 (812) 322-53-53
www.avtoprom.net